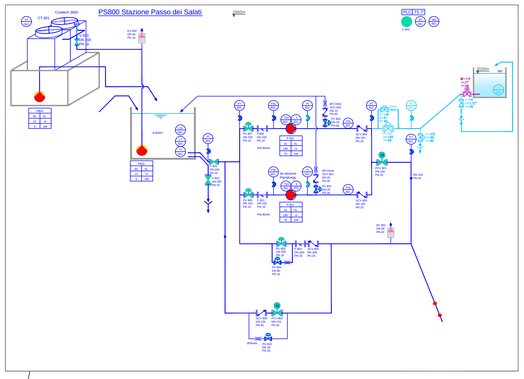

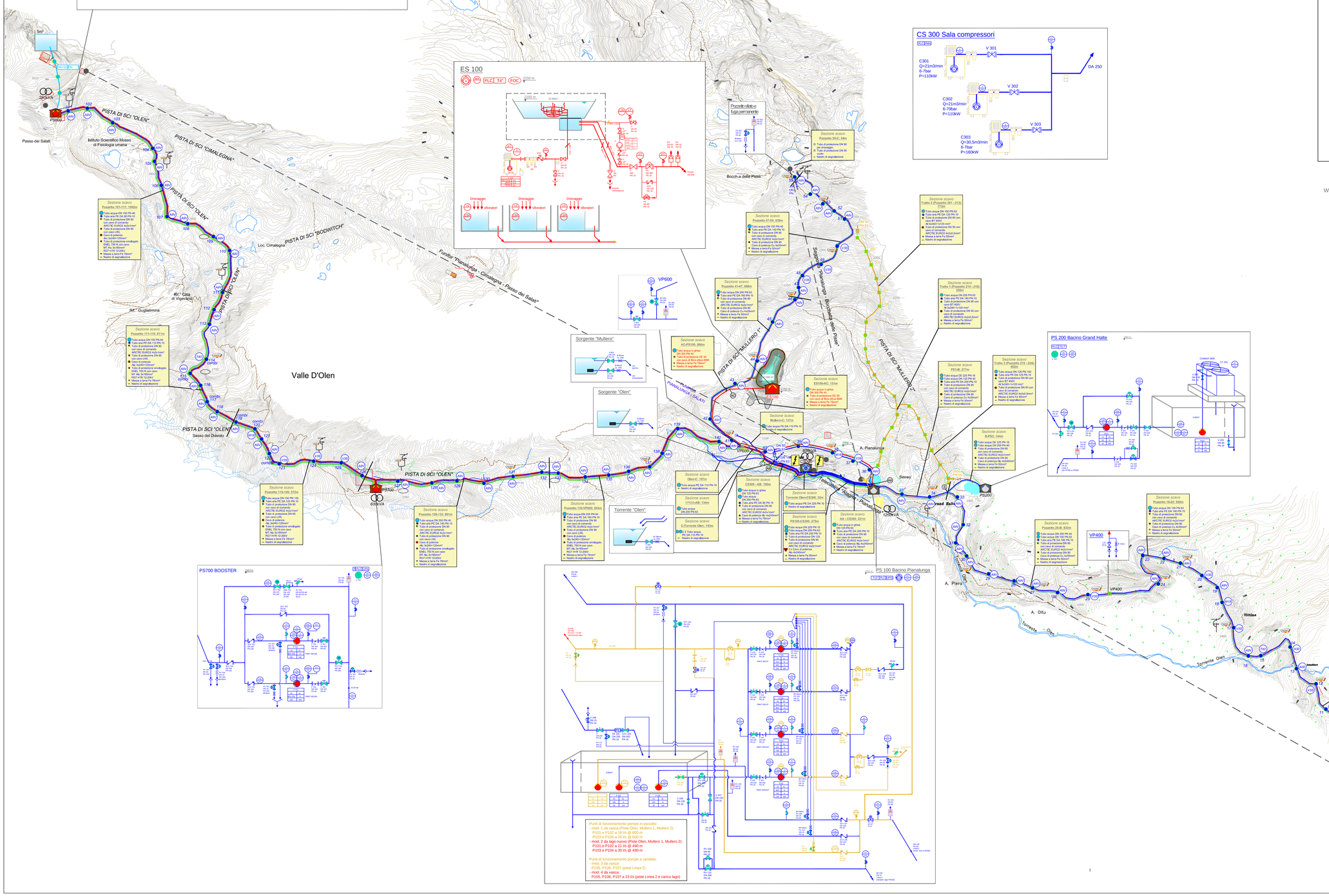
PISTA DI SCI "OLEN"
PISTA DI SCI "CIMALEGNA"
PISTA DI SCI "BODWITCH"
Passo dei Salati
Istituto Scientifico Mosso di Fisiologia umana
Loc. Cimalegna
Funivia "Pianalunga - Cimalegna - Passo dei Salati"
Valle D'Olen
Sasso del Diavolo
Sezione scavo
Trasporto 1 (Pissarotto 201 - 213): 773m
Sezione scavo
Trasporto 2 (Pissarotto 213 - 224): 402m
Sezione scavo
Pissarotto 8-16: 750m
Sezione scavo
Pissarotto 1-8: 724m
Sezione scavo
Pissarotto 1-A: 137m
Dosso
Piane
Vittine
A. Pianalunga
A. Piero
A. Oltu
Torrente Olen
Sorgente "Mullero"
Sorgente "Olen"
Torrente "Olen"
Bocch.a delle Piane
Pozzetto ellittico fuga permanente
VP400
VP500
VP600
PS200
PS300
PS400
PS500
PS600
PS700
630kVA
1250kVA
ES 100
Drenaggio
Sezione scavo
Pozzetto 55-C: 54m
Sezione scavo
Pozzetto 47-55: 630m
Sezione scavo
Pozzetto 41-47: 686m
Sezione scavo
AC-PS100: 886m
Sezione scavo
ES100-AC: 131m
Sezione scavo
Mullero-C: 137m
Sezione scavo
PS1-B: 277m
Sezione scavo
B-PS2: 156m
Sezione scavo
Pozzetto 25-B: 833m
Sezione scavo
Pozzetto 19-23: 320m
Sezione scavo
Pozzetto 119-128: 572m
Sezione scavo
Pozzetto 128-139: 661m
Sezione scavo
Pozzetto 111-119: 671m
Sezione scavo
Pozzetto 101-111: 1082m
Sezione scavo
Pozzetto 95-101: 1082m
Sezione scavo
Olen-C: 187m
Sezione scavo
VP500-AB: 134m
Sezione scavo
O-Torrente Olen: 145m
Sezione scavo
Torrente Olen-CS300: 32m
Sezione scavo
CS300 - AB: 160m
Sezione scavo
PS100-CS300: 275m
Sezione scavo
AA - CS300: 221m
Sezione scavo
PS700-AB: 841m
Sezione scavo
AB-PS100: 886m
Sezione scavo
PS1-AA: 277m
Sezione scavo
Pozzetto 1-A: 137m
Sezione scavo
Pozzetto 1-8: 724m
Sezione scavo
Pozzetto 8-16: 750m
Sezione scavo
Pozzetto 16-23: 320m
Sezione scavo
Pozzetto 23-25-B: 833m
Sezione scavo
Pozzetto 25-B: 156m
Sezione scavo
Pozzetto 55-47: 630m
Sezione scavo
Pozzetto 47-41: 686m
Sezione scavo
Pozzetto 41-AC: 886m
Sezione scavo
Pozzetto 55-ES100: 54m
Sezione scavo
ES100-AC: 131m
Sezione scavo
Mullero-C: 137